BANDSÄGE BD330-----B TYPE 1

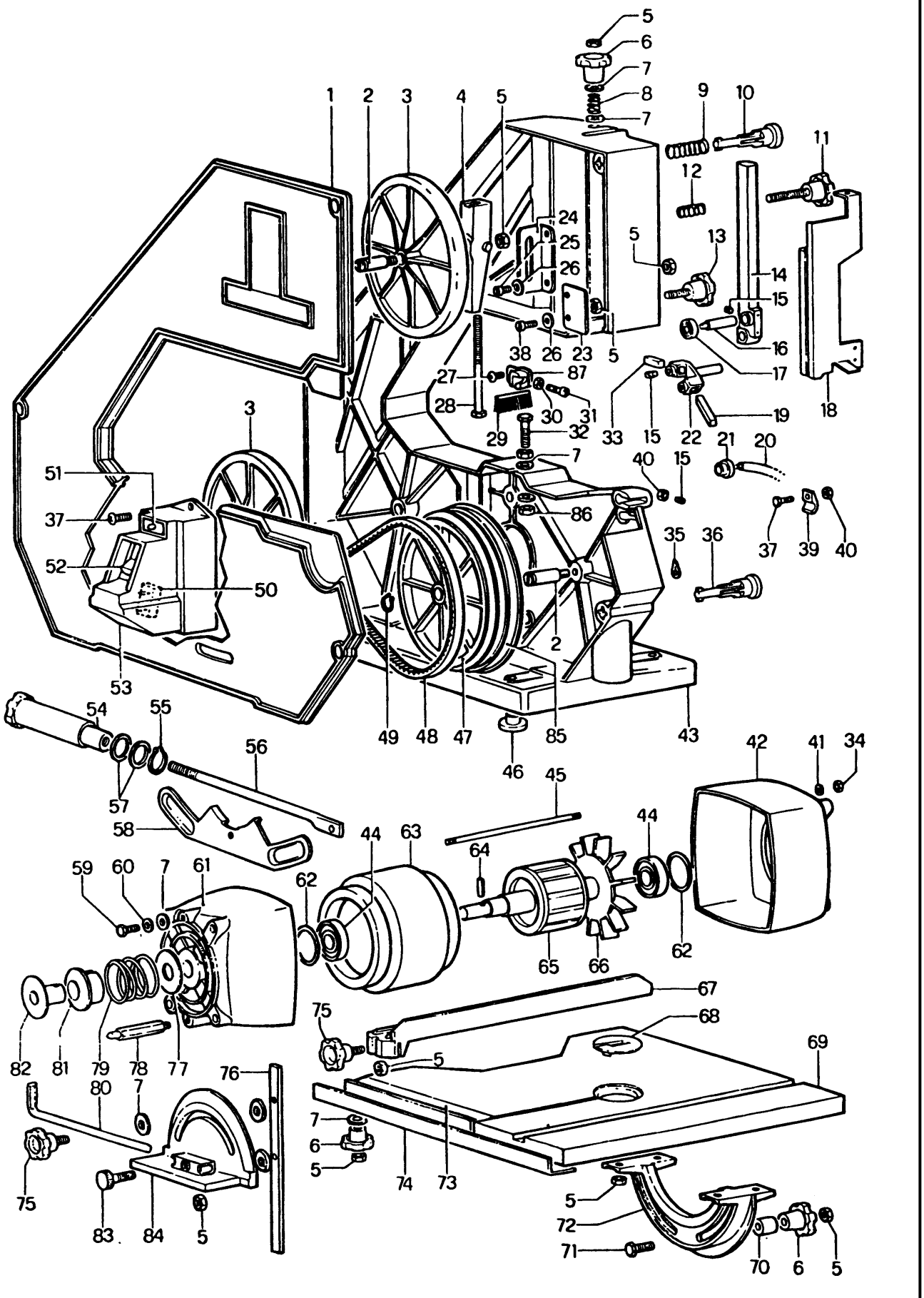

E9581.tif

BANDSÄGE BD330-----B TYPE 1

Pos. Nr	Ersatzteilnummer	Beschreibung	Preis	Variants
1	000000-00	NICHT MEHR LIEFERBAR		FR (BD/DN339)
3	32949	STIFT		
2	32940	ANTRIEBSWELLE		
1	860083-03	MUTTER		
1	946469-00	KNOPF		
1	860075-00	UNTERLEGSCHEIBE		
1	32970	FEDER		
3	33200	FEDER		
1	34536	HALTER		
1	34532	KNOPF		
1	949722-18	FEDER		
1	862799-00	KNOPF ZSB		
1	176353	MASCHINENSTREBE		
5	949853-02	SCHRAUBE		
2	949719-04	KUGELLAGER		
1	32946	SCHUTZ		
2	32953	FUEHRUNGSBLOCK 45		
1	000000-00	NICHT MEHR LIEFERBAR		
1	33498	KABELDURCHFUEHRUNG		
2	76354	FUEHRUNGSBLOCK		
1	000000-00	NICHT MEHR LIEFERBAR		
2	32942	HALTERUNG		
4	760998-00	SCHRAUBE		
4	860074-01	UNTERLEGSCHEIBE		
2	860094-02	SCHRAUBE		
1	11177	SCHRAUBE		
2	000000-00	NICHT MEHR LIEFERBAR		
2	860083-10	MUTTER		
1	860089-25	SCHRAUBE		
1	860085-13	SCHRAUBE		
1	32952	FUEHRUNGSBLOCK 90		
1	860083-01	MUTTER		
1	32959	ZEIGER		
1	34537	BEFESTIGER		
3	860090-02	SCHRAUBE		
2	860089-17	SCHRAUBE (VORL.)		
1	123106-00	BAND		
2	860083-02	MUTTER		
4	860073-00	UNTERLEGSCHEIBE		
1	866348-01	HINT.GLOCKENLAGER		
1	176369	RAHMEN		
2	930563-00	KUGELLAGER		
4	000000-00	NICHT MEHR LIEFERBAR		
4	863852-01	FUSS		
4	863852-01	FUSS		
1	000000-00	NICHT MEHR LIEFERBAR		FR (BD/DN330)
1	32400	ANTRIEBSWELLE		FR (BD/DN339)
1	123246-00	ZAHNRIEMEN		FR (BD/DN339)
1	949769-01	ZAHNRIEMEN		FR (BD/DN330)
3	860079-02	SPRENGRING		
1	44430	KONDENSATOR		
1	863124-15	MIKROSCHALTER		
1	44284	SCHALTER		
1	32553	SCHALTERKASTEN		
1	34540	KNOPF		
1	11682	RING		
2	863971-00	UNTERLEGSCHEIBE		
1	199872	HEBEL ZSB		

BANDSÄGE BD330-----B TYPE 1

60	1	860074-02	UNTERLEGSCHEIBE	
61	1	862225-00	VORD.GLOCKENLAGER	
62	2	860080-02	RING	
63	1	144332	FELD	
65	1	199556-00	ANKER	FR (BD/DN330)
65	1	000000-00	NICHT MEHR LIEFERBAR	FR (BD/DN339)
66	1	32956	LÜFTER	
67	1	76356	ANSCHLAG	
68	1	34533	PLATTE	
69	1	176338	TISCH	
70	2	000000-00	NICHT MEHR LIEFERBAR	
71	1	860085-17	SCHRAUBE	
72	1	76355	TISCHSEKTOR	
74	1	32947	KONTROLLE	
75	1	862438-00	KNOPF	
76	1	32965	FUEHRUNG	
77	1	11413	UNTERLEGSCHEIBE	
78	1	133953-00	SCHRAUBE	
79	1	32425	FEDER	
80	1	863844-00	INSTRUMENT	
81	1	34401	ANTRIEBSRAD	FR (BD/DN339)
81	1	34401	ANTRIEBSRAD	FR (BD/DN330)
82	1	33995	ANTRIEBSRAD	FR (BD/DN339)
82	1	33995	ANTRIEBSRAD	FR (BD/DN330)
83	1	000000-00	NICHT MEHR LIEFERBAR	
84	1	862157-00	SKALA	
85	1	32400	ANTRIEBSWELLE	
87	1	72960	HALTERUNG	
826	1	000000-00	NICHT MEHR LIEFERBAR	
876	1	000000-00	NICHT MEHR LIEFERBAR	BD330 ONLY
877	1	000000-00	NICHT MEHR LIEFERBAR	