BANDSCHLEIFER DN85------A

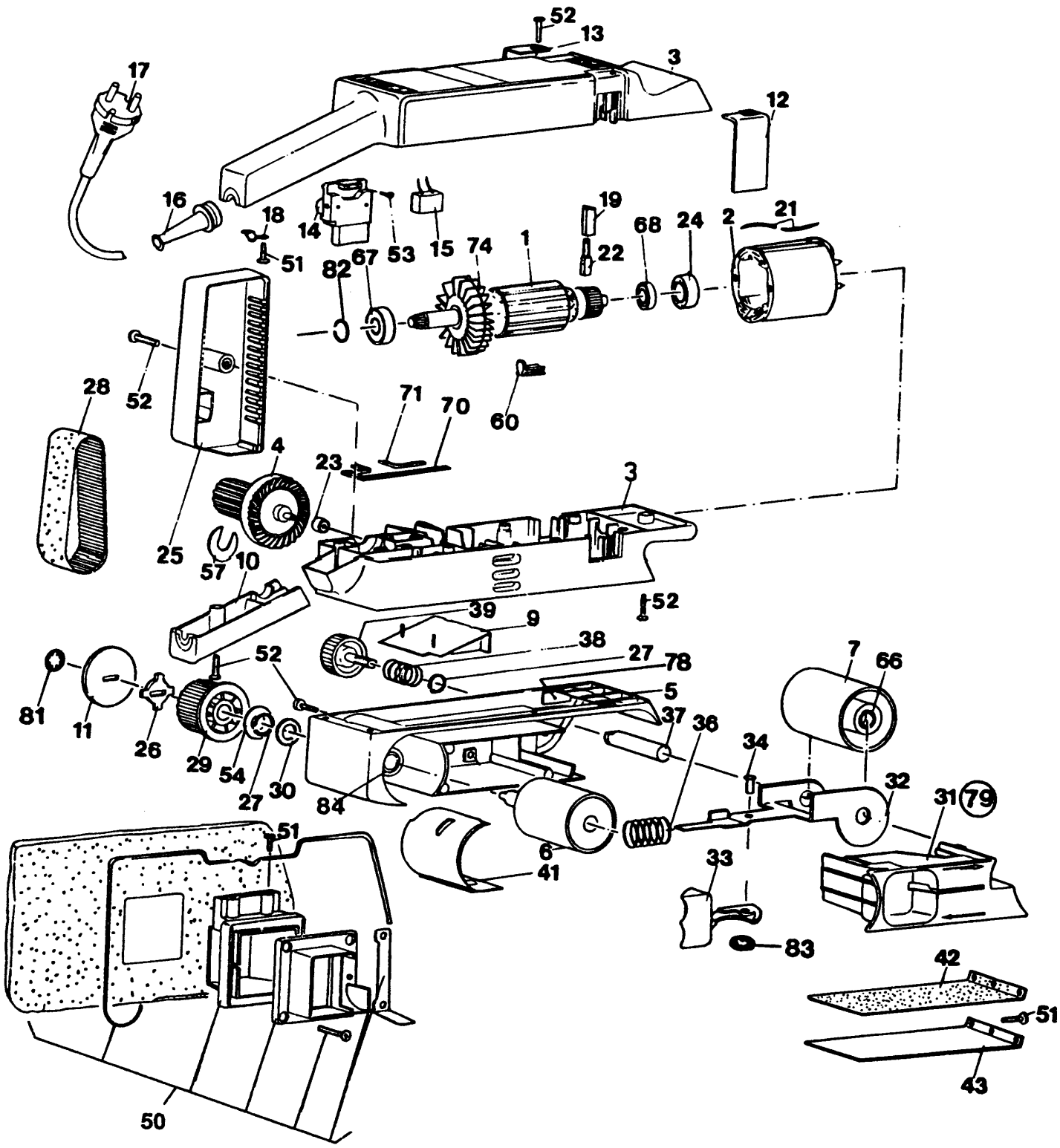

E9915.tif

BANDSCHLEIFER DN85------A

TYPE 1

Pos. Nr.	Stück	Ersatzteilnummer	Beschreibung	Variants
1	1	000000-00	NICHT MEHR LIEFERBAR	
2	1	373007-13	FELD 230V	
3	1	000000-00	NICHT MEHR LIEFERBAR	
6	1	000000-00	NICHT MEHR LIEFERBAR	
7	1	873100	ROLLER	
9	1	000000-00	NICHT MEHR LIEFERBAR	
10	1	320915	ABDECKUNG	
11	1	000000-00	NICHT MEHR LIEFERBAR	
12	1	320917	ABDECKUNG	
14	1	321997	SCHALTER	
14	1	321997	SCHALTER	
14	1	321997	SCHALTER	
14	1	321997	SCHALTER	
14	1	321997	SCHALTER	
14	1	321997	SCHALTER	
14	1	321997	SCHALTER	
14	1	321997	SCHALTER	
14	1	321997	SCHALTER	
14	1	321997	SCHALTER	
14	1	321997	SCHALTER	
14	1	321997	SCHALTER	
14	1	321997	SCHALTER	
14	1	321997	SCHALTER	
14	1	321997	SCHALTER	
14	1	321997	SCHALTER	
14	1	321997	SCHALTER	
14	1	322001	SCHALTER	
15	1	321384	KONDENSATOR	
15	1	321384	KONDENSATOR	
15	1	321384	KONDENSATOR	
15	1	321384	KONDENSATOR	
15	1	321384	KONDENSATOR	
15	1	321384	KONDENSATOR	
15	1	321384	KONDENSATOR	
15	1	321384	KONDENSATOR	
15	1	321384	KONDENSATOR	
15	1	321384	KONDENSATOR	
15	1	321384	KONDENSATOR	
15	1	321384	KONDENSATOR	
15	1	321384	KONDENSATOR	
15	1	321384	KONDENSATOR	
15	1	879402	KONDENSATOR	
15	1	879402	KONDENSATOR	
15	1	879402	KONDENSATOR	
15	1	879402	KONDENSATOR	
16	1	770235	SCHUTZ	
17	1	324438-07	KABELSATZ (EURO)	
17	1	324438-07	KABELSATZ (EURO)	
17	1	324438-07	KABELSATZ (EURO)	
17	1	324438-07	KABELSATZ (EURO)	
17	1	324438-07	KABELSATZ (EURO)	
17	1	324438-07	KABELSATZ (EURO)	
17	1	324438-07	KABELSATZ (EURO)	
17	1	324438-07	KABELSATZ (EURO)	
17	1	324438-07	KABELSATZ (EURO)	
17	1	324438-07	KABELSATZ (EURO)	
17	1	324438-07	KABELSATZ (EURO)	
17	1	324438-55	KABELSATZ (EURO)	
17	1	324438-55	KABELSATZ (EURO)	
17	1	324438-55	KABELSATZ (EURO)	
17	1	324438-55	KABELSATZ (EURO)	
17	1	324438-57	KABELSATZ	
17	1	000000-00	NICHT MEHR LIEFERBAR	
17	1	000000-00	NICHT MEHR LIEFERBAR	
17	1	000000-00	NICHT MEHR LIEFERBAR	

BANDSCHLEIFER DN85------A

TYPE 1

18	1	916307	KABELKLEMME	
19	2	321337	KOHLEHALTER	
21	2	878259	LITZE	
22	2	917287	KOHLE	
23	1	910560	LAGER	
24	1	911897	HALTER	
25	1	918082	ABDECKUNG	
26	1	917220	KAMM	
27	2	916930	RING	
28	1	917570	RIEMEN	
29	1	916940	ANTRIEBSRAD	
30	1	910623	UNTERLEGSCHEIBE	
31	1	000000-00	NICHT MEHR LIEFERBAR	
32	1	916919	HALTER	
33	1	325118-00	HEBEL	
34	1	916929	NIETE	
36	1	916926	FEDER	
37	1	878138	ACHSE	
38	1	916925	FEDER	
39	1	322095	EINSTELLER	
42	1	918236	PLATTE	
43	1	916923	PLATTE	
50	1	878818	BEUTEL ZSB	
51	7	911059	SCHRAUBE	
52	21	911325	SCHRAUBE	
53	4	911026	SCHRAUBE	
53	4	911026	SCHRAUBE	
53	4	911026	SCHRAUBE	
53	4	911026	SCHRAUBE	
53	4	911026	SCHRAUBE	
53	4	911026	SCHRAUBE	
53	4	911026	SCHRAUBE	
53	4	911026	SCHRAUBE	
53	4	911026	SCHRAUBE	
53	4	911026	SCHRAUBE	
53	4	911026	SCHRAUBE	
53	4	911026	SCHRAUBE	
53	4	911026	SCHRAUBE	
53	4	911026	SCHRAUBE	
53	4	911026	SCHRAUBE	
53	4	911026	SCHRAUBE	
53	4	911026	SCHRAUBE	
54	1	917576	UNTERLEGSCHEIBE	
57	1	917218	UNTERLEGSCHEIBE	
60	2	916193-01	HUELSE	
62	1	A5160	ANSCHLAG	PARTS NOT DRAWN
66	2	917682	LAGER	
68	1	330003-19	LAGER	
70	*1	917137	DICHTUNG	
71	*1	917281	DICHTUNG	
74	1	918207	LÜFTER	
78	2	000000-00	NICHT MEHR LIEFERBAR	
79	1	000000-00	NICHT MEHR LIEFERBAR	SERVICE REPAIR KITS
81	*1	911788	KLIP	
83	1	916105	RING	
84	2	875950	LAGER	
87	1	000000-00	NICHT MEHR LIEFERBAR	PARTS NOT DRAWN
88	*1	323159-49	ANTR.RIEHM.REP.KIT	SERVICE REPAIR KITS