KL. HECKENSCHERE HT40------A

TYPE 1

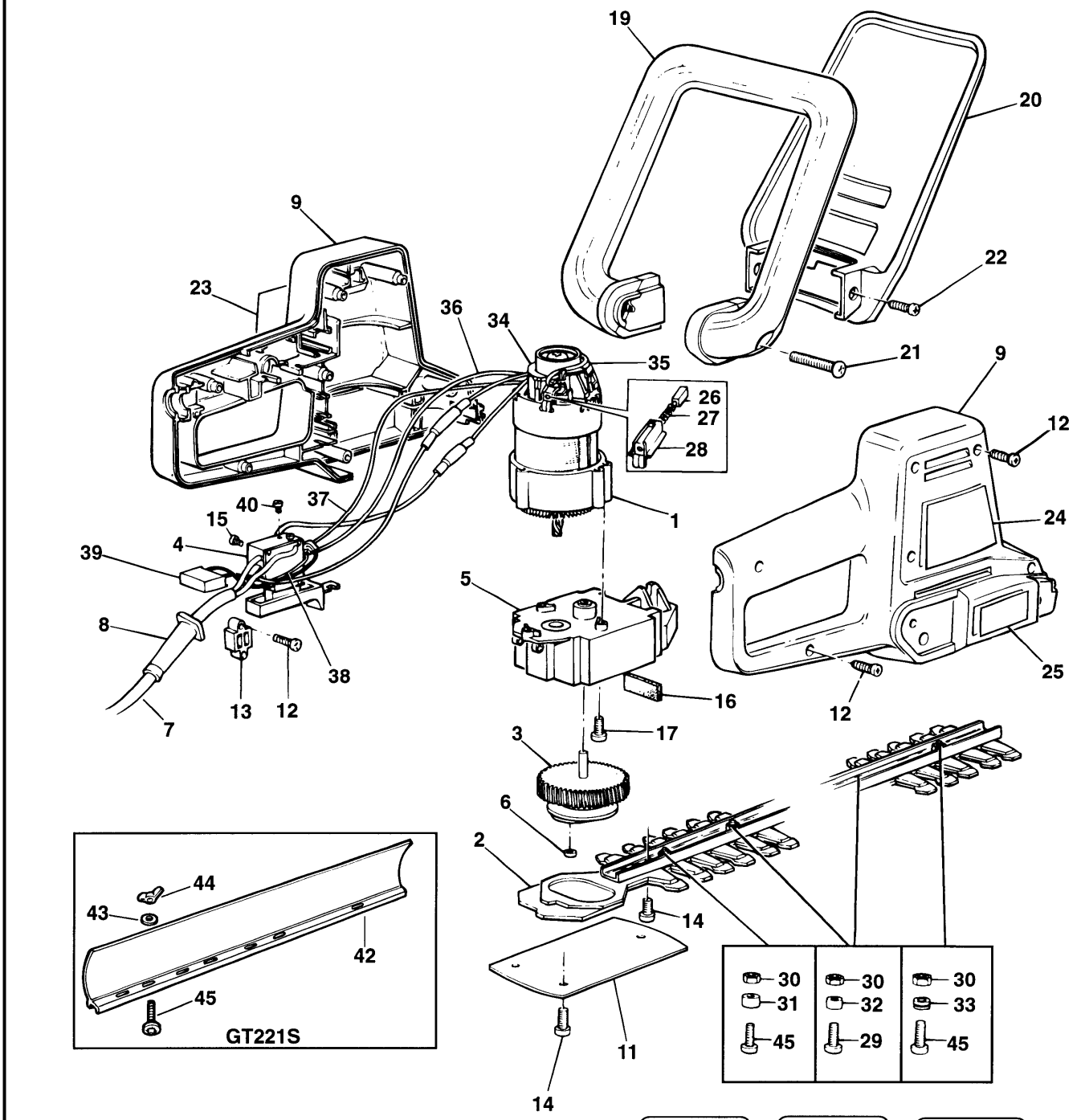

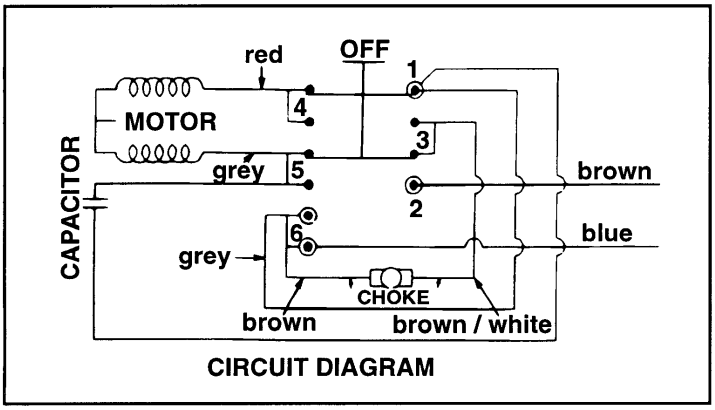

CIRCUIT DIAGRAM

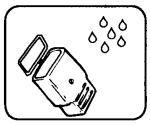

881

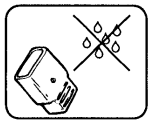

883

41

COLOUR KEY

ENGLISH	FRENCH	ITALIAN	GERMAN
GREY	GRIS	GRIGIO	GRAU
WHITE	BLANC	BIANCO	WEISS
BROWN	BRUN	MARRONE	BRAUN
BLUE	BLEU	BLU	BLAU
RED	ROUGE	ROSSO	ROT

E9714.tif

KL. HECKENSCHERE HT40------A

TYPE 1

Pos. Nr		Ersatzteilnummer	Beschreibung	Preis	Variants	
1	1	000000-00	NICHT MEHR LIEFERBAR			
2	* 1	795993-49	MESSER & GETRIEBE			BLADE H1-H PRE 1996
4	1	797249-02	SCHALTER			
5	1	000000-00	NICHT MEHR LIEFERBAR			
6	1	832472	ROLLER			BLADE H1-D
7	1	746410	KABELSATZ		IT	
7	1	000000-00	NICHT MEHR LIEFERBAR		CH	
7	1	000000-00	NICHT MEHR LIEFERBAR			GB H1A to H1G
7	1	000000-00	NICHT MEHR LIEFERBAR		BE	
7	1	000000-00	NICHT MEHR LIEFERBAR		FR	
7	1	000000-00	NICHT MEHR LIEFERBAR		NL	
7	1	000000-00	NICHT MEHR LIEFERBAR		AE	
8	1	770235	SCHUTZ			
9	1	000000-00	NICHT MEHR LIEFERBAR			
11	1	370099	ABDECKUNG			BUILT FROM 1996
11	1	000000-00	NICHT MEHR LIEFERBAR			BLADE H1-D
11	1	000000-00	NICHT MEHR LIEFERBAR			BLADE H1-H PRE 1996
12	9	849256	SCHRAUBE			
13	1	994808	KABELKLEMME			
14	5	809015	SCHRAUBE			BUILT FROM 1996
14	5	000000-00	NICHT MEHR LIEFERBAR			BLADE H1-D
15	2	000000-00	NICHT MEHR LIEFERBAR			
16	1	000000-00	NICHT MEHR LIEFERBAR			
17	3	849256	SCHRAUBE			
19	1	000000-00	NICHT MEHR LIEFERBAR			
20	1	000000-00	NICHT MEHR LIEFERBAR			
21	2	000000-00	NICHT MEHR LIEFERBAR			
22	2	000000-00	NICHT MEHR LIEFERBAR			
23	1	746172	TYPENSCHILD			
24	1	746313	WARNSCHILD		IT	
24	1	746317	WARNSCHILD		NL	
24	1	746317	WARNSCHILD		AE	
24	1	746317	WARNSCHILD		BE	
24	1	746317	WARNSCHILD		FR	
24	1	000000-00	NICHT MEHR LIEFERBAR			GB H1H
24	1	000000-00	NICHT MEHR LIEFERBAR			GB H1A to H1G
24	1	000000-00	NICHT MEHR LIEFERBAR		SE	
24	1	000000-00	NICHT MEHR LIEFERBAR		DK	
24	1	000000-00	NICHT MEHR LIEFERBAR		FI	
24	1	000000-00	NICHT MEHR LIEFERBAR		NO	
24	1	000000-00	NICHT MEHR LIEFERBAR		AT	
24	1	000000-00	NICHT MEHR LIEFERBAR		CH	
24	1	000000-00	NICHT MEHR LIEFERBAR		DE	
26	2	376143	KOHLE			
27	2	847709	FEDER			
28	2	000000-00	NICHT MEHR LIEFERBAR			
29	3	829808	SCHRAUBE			
30	5	892153	MUTTER			
31	1	829074	DISTANZSCHEIBE			
32	3	829075	DISTANZSCHEIBE			
33	1	829809	DISTANZSCHEIBE			
34	1	000000-00	NICHT MEHR LIEFERBAR			
35	1	000000-00	NICHT MEHR LIEFERBAR			
36	1	000000-00	NICHT MEHR LIEFERBAR			
37	1	000000-00	NICHT MEHR LIEFERBAR			
38	1	000000-00	NICHT MEHR LIEFERBAR			
39	1	000000-00	NICHT MEHR LIEFERBAR			
40	2	000000-00	NICHT MEHR LIEFERBAR			

KL. HECKENSCHERE HT40------A

TYPE 1

41	1	749065	AUTO-STOP-SCHILD	FR	
43	1	000000-00	NICHT MEHR LIEFERBAR		GT221S
44	2	000000-00	NICHT MEHR LIEFERBAR		GT221S
45	2	371436	SCHRAUBE		GT221S
45	2	829808	SCHRAUBE		GT221 HT40
881	1	844840	SPRITZSCHUTZ		GB H1A to H1G
883	1	000000-00	NICHT MEHR LIEFERBAR		GB H1A to H1G

KL. HECKENSCHERE HT40------A

R10527

Blatt- und Getriebeverbesserung: Werden Artikel 2, 3, 6, 11 f ü r Typen H1, H1A, H1B, H1C, H1D ben ö tigt, die Einheit durch Auswechseln von Artikel 2 und 11 aus der Blattversion H1E, H1F, H1G umr ü sten.