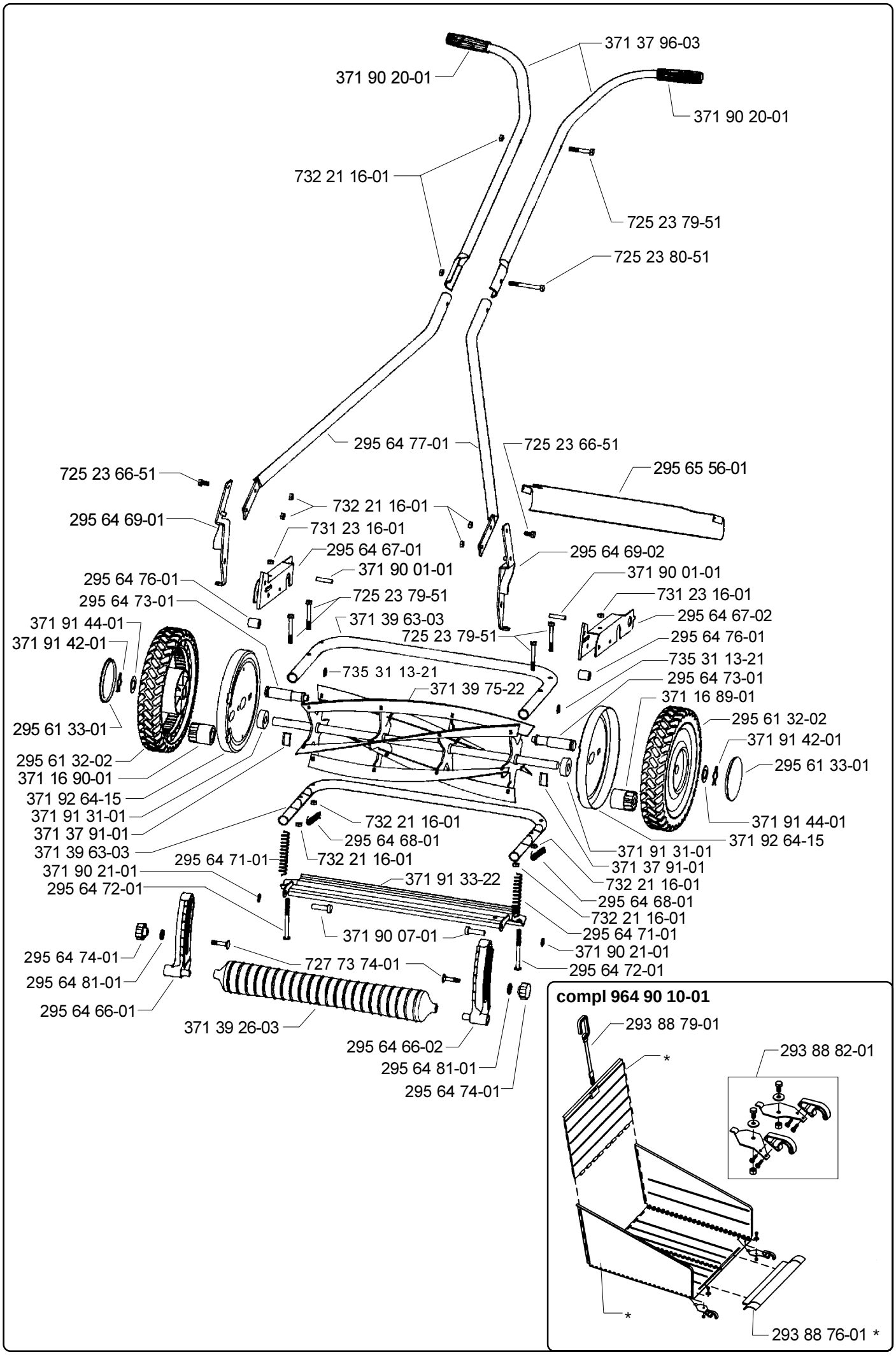964 95 40-07 Flymo SH500