KÄRCHER 620/630 MS Plus
1.973-846/-841
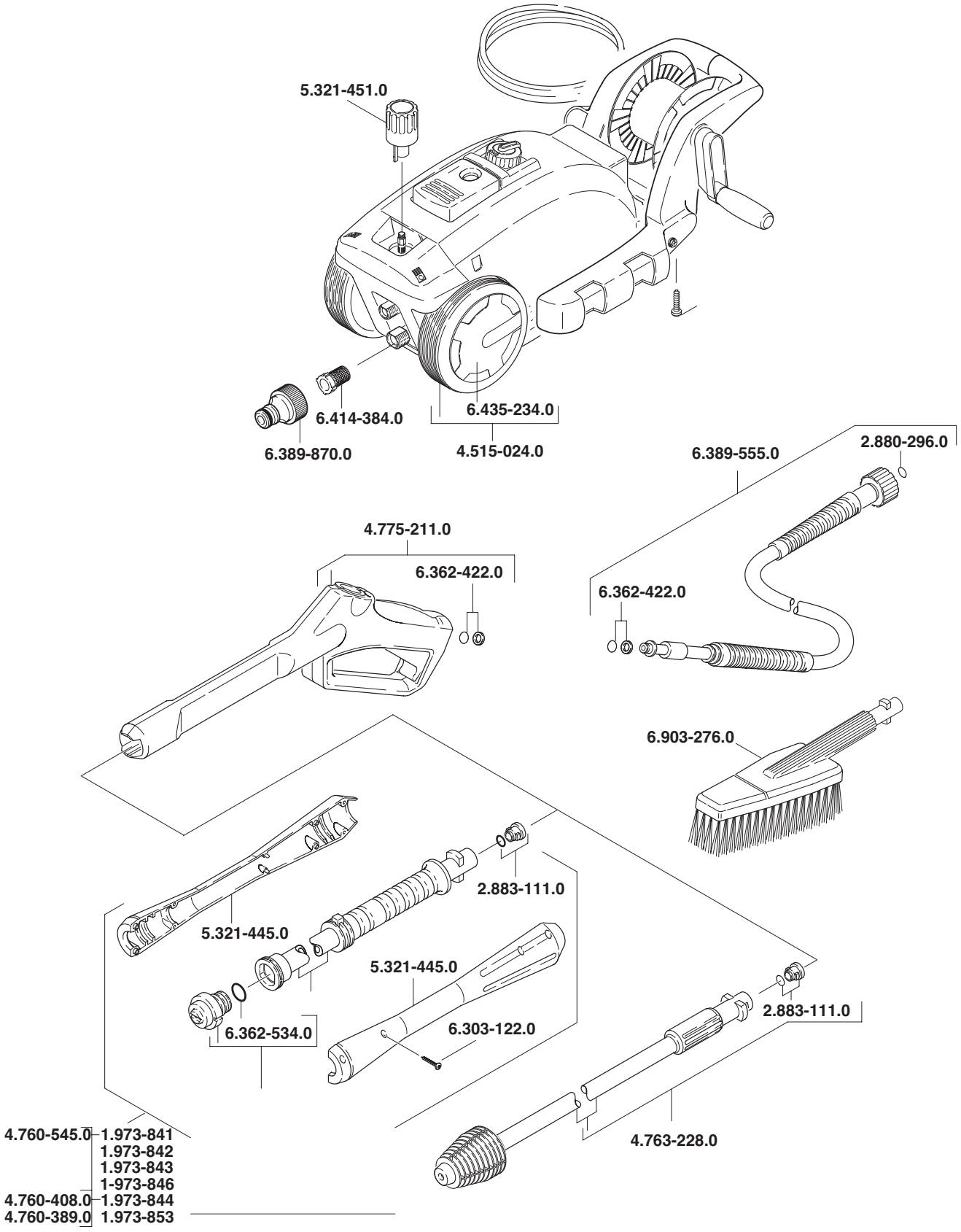
Achtung Zubehörvarianten !!!
HD-Pistole vernietet 4.775-501.0
HD-Schlauch für o.g. Pistole 6.390-496.0