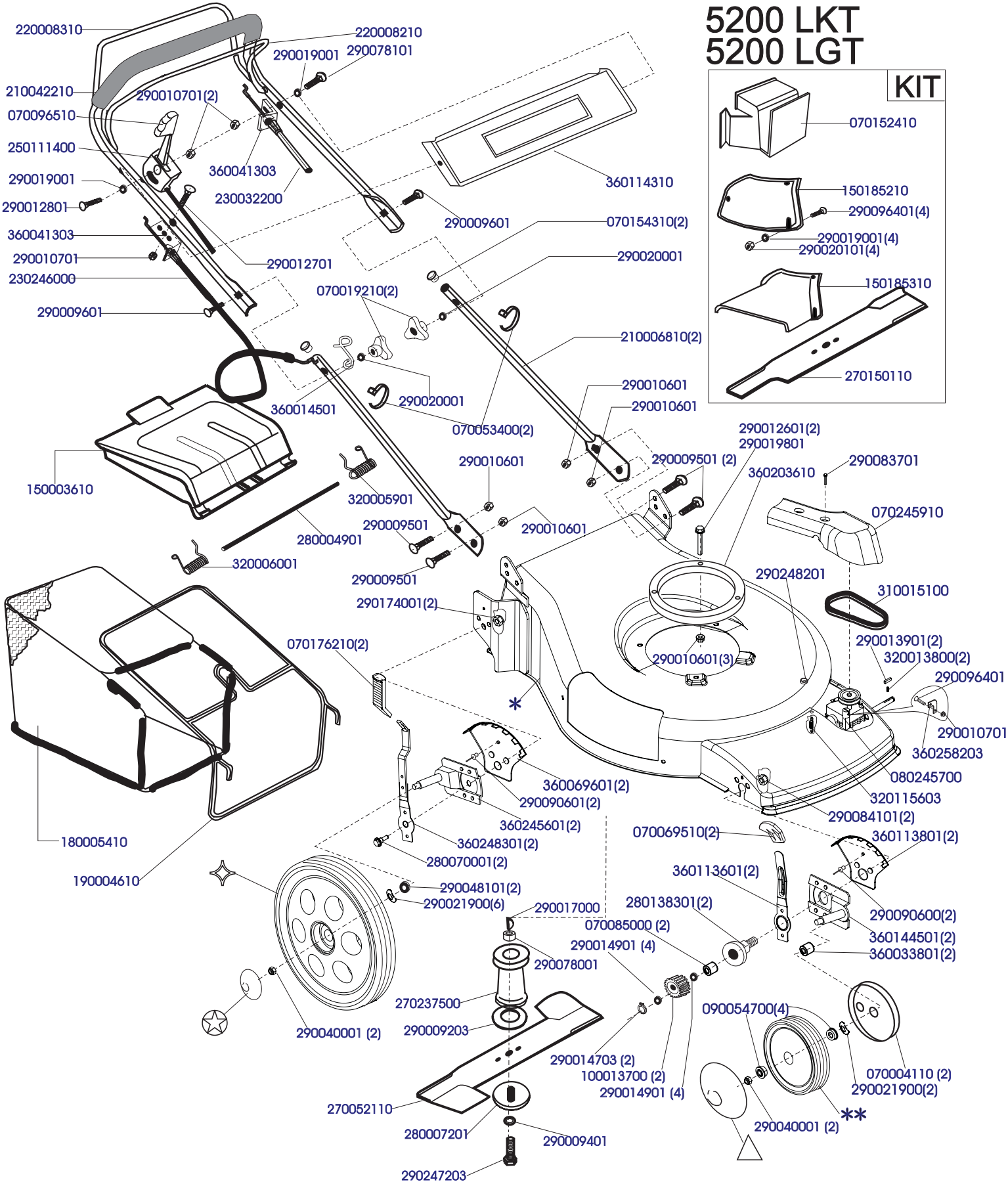COD.	MOD.	*	**	✧	✪	△						
S03952	5200 LKT	110245010	200262800(2)	200228000(2)	200258100(2)	200244725(2)