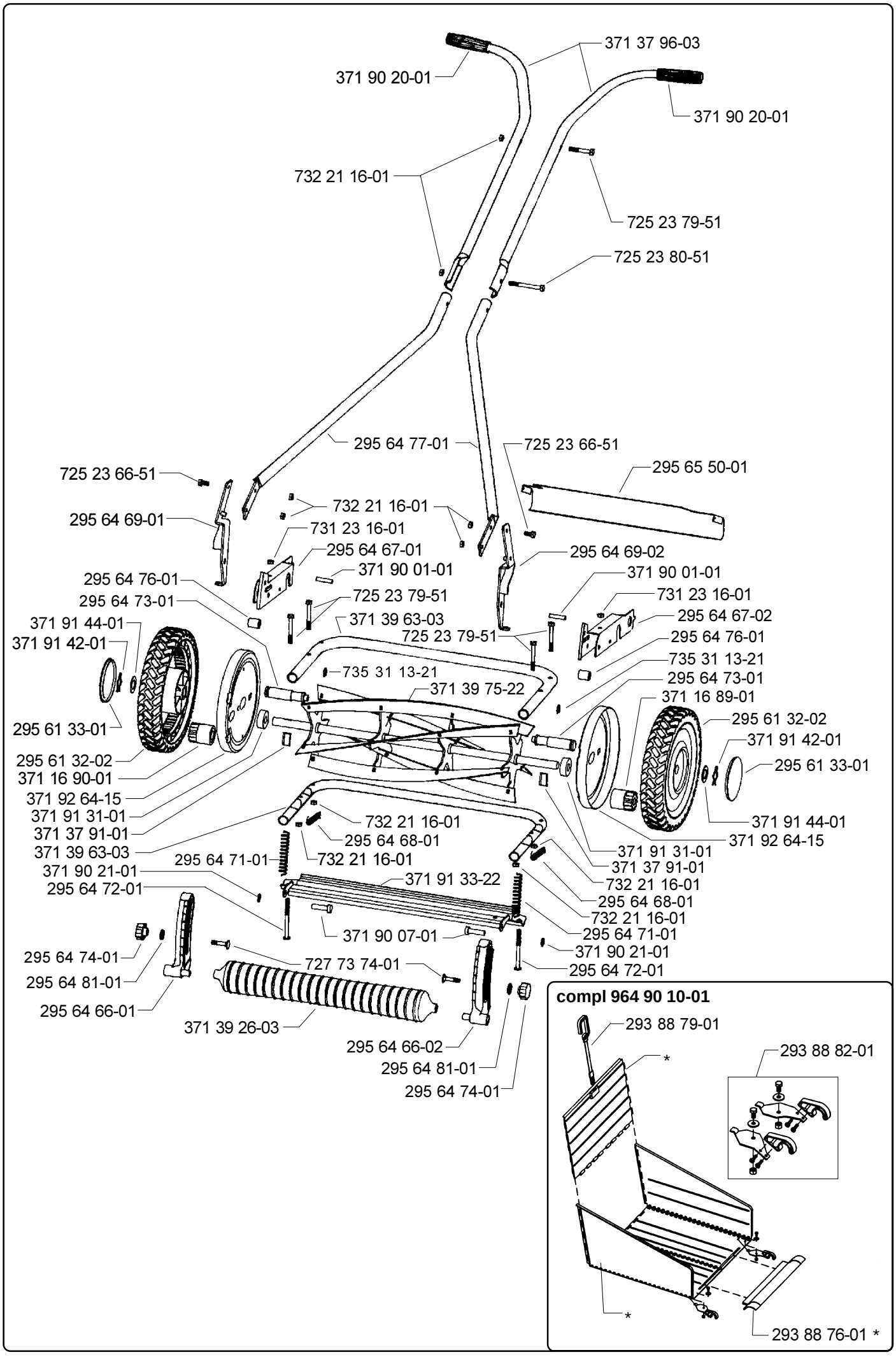
371 37 96-03
371 90 20-01
371 90 20-01
732 21 16-01
725 23 79-51
725 23 80-51
295 64 77-01
725 23 66-51
725 23 66-51
295 65 50-01
732 21 16-01
295 64 69-01
731 23 16-01
295 64 67-01
295 64 69-02
371 90 01-01
295 64 76-01
371 90 01-01
295 64 73-01
725 23 79-51
731 23 16-01
371 39 63-03
295 64 67-02
371 91 44-01
725 23 79-51
295 64 76-01
371 91 42-01
735 31 13-21
735 31 13-21
371 39 75-22
295 64 73-01
371 16 89-01
295 61 33-01
295 61 32-02
371 91 42-01
295 61 32-02
295 61 33-01
371 16 90-01
371 92 64-15
371 91 31-01
732 21 16-01
371 37 91-01
295 64 68-01
371 91 44-01
371 39 63-03
371 92 64-15
295 64 71-01
732 21 16-01
371 91 31-01
371 90 21-01
371 37 91-01
371 91 33-22
295 64 72-01
732 21 16-01
295 64 68-01
732 21 16-01
295 64 71-01
371 90 07-01
295 64 74-01
371 90 21-01
727 73 74-01
295 64 81-01
295 64 72-01
295 64 66-01
371 39 26-03
295 64 66-02
295 64 81-01
295 64 74-01
compl 964 90 10-01
293 88 79-01
*
293 88 82-01
*
293 88 76-01 *